FLUITECH
IMPIANTI INDUSTRIALI

WANGEN PUMPEN

ONE STEP AHEAD

Pompa a doppia vite

WANGEN Twin NG

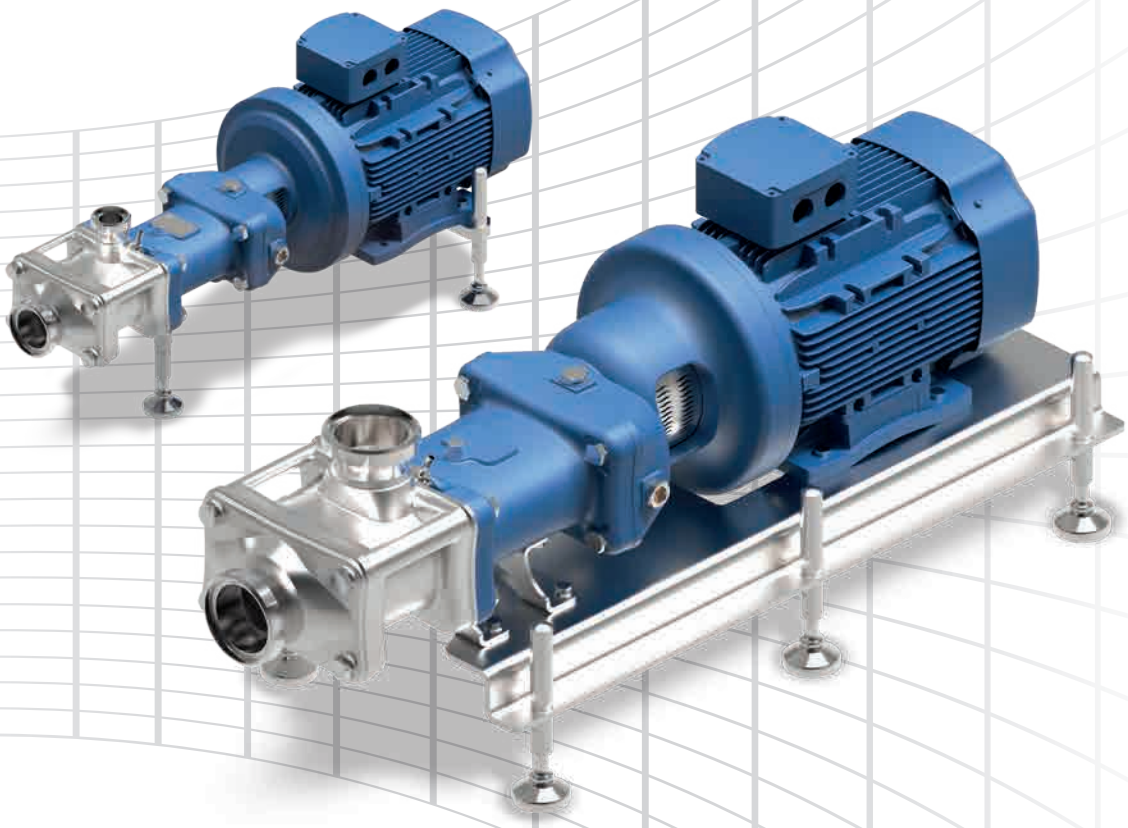

Soluzioni **sanitarie** di classe superiore:

La **nuova** generazione di pompe WANGEN Twin.

L'ultima generazione di pompe WANGEN Twin

Design e tecnologia si combinano alla perfezione

Massima facilità di manutenzione

- Interventi di sostituzione delle viti senza risincronizzazione degli alberi grazie alla tecnologia fast-X-change® (pag. 4 e 5) sviluppata da WANGEN Pumpen.
- Semplice e rapida sostituzione delle tenute grazie al design a cartuccia (pag. 6 e 7).
- Pompa e motore uniti attraverso un corpo autocentrante con flangia (lanterna disponibile su richiesta). Non è più necessario verificare e regolare l'asse di allineamento tra la pompa e l'azionamento.

Ampio range di pressione

Pressione di esercizio da 16 a 25 bar in continuo a seconda della taglia della pompa e degli optional installati.

Maggiori applicazioni possibili

grazie a una pressione differenziale più elevata e a una maggiore portata attraverso una maggiore selezione di viti pompanti.

Pompaggio delicato e pulizia CIP in una pompa sola

grazie all'ottimizzazione del comportamento del flusso dovuta alla tecnologia avanzata *(pag. 8).*

Massima flessibilità di connessione

grazie alla grande varietà di bocchelli disponibili.

Movimentazione semplificata

grazie alle maniglie poste sul corpo pompa alle quali si possono agganciare delle cinghie.

Lunga durata

grazie anche allo sviluppo di nuovi alberi.

Le più grandi connessioni esistenti sul mercato

per ogni taglia di pompa corrispondente

WANGEN PUMPEN

Prodotti pompabili

Alimenti:

Bevande:	Succhi, concentrati, polpe, mosti, lieviti.
Prodotti lattiero-caseari:	Yogurt, cagliata, formaggi, burro, budini.
Salse:	Ketchup, maionese, senape, zuppe, salse per insalate.
Prodotti dolciari:	Cioccolato, fondenti, zucchero liquido, ripieni, zucchero, impasti.
Frutta:	Fragole, mirtilli, ciliegie.
Carne:	Carne macinata, carne per salsicce e insaccati, alimenti per animali.

Cosmetici:

Prodotti per la cura del corpo:	Creme, pomate, lozioni.
Prodotti per la pulizia:	Sapone, shampoo, gel per doccia.

Prodotti chimici:

Rivestimenti:	Vernici e lacche.
Collanti:	Adesivi, colle, agenti leganti.
Prodotti di base:	Sospensioni, soluzioni, additivi.

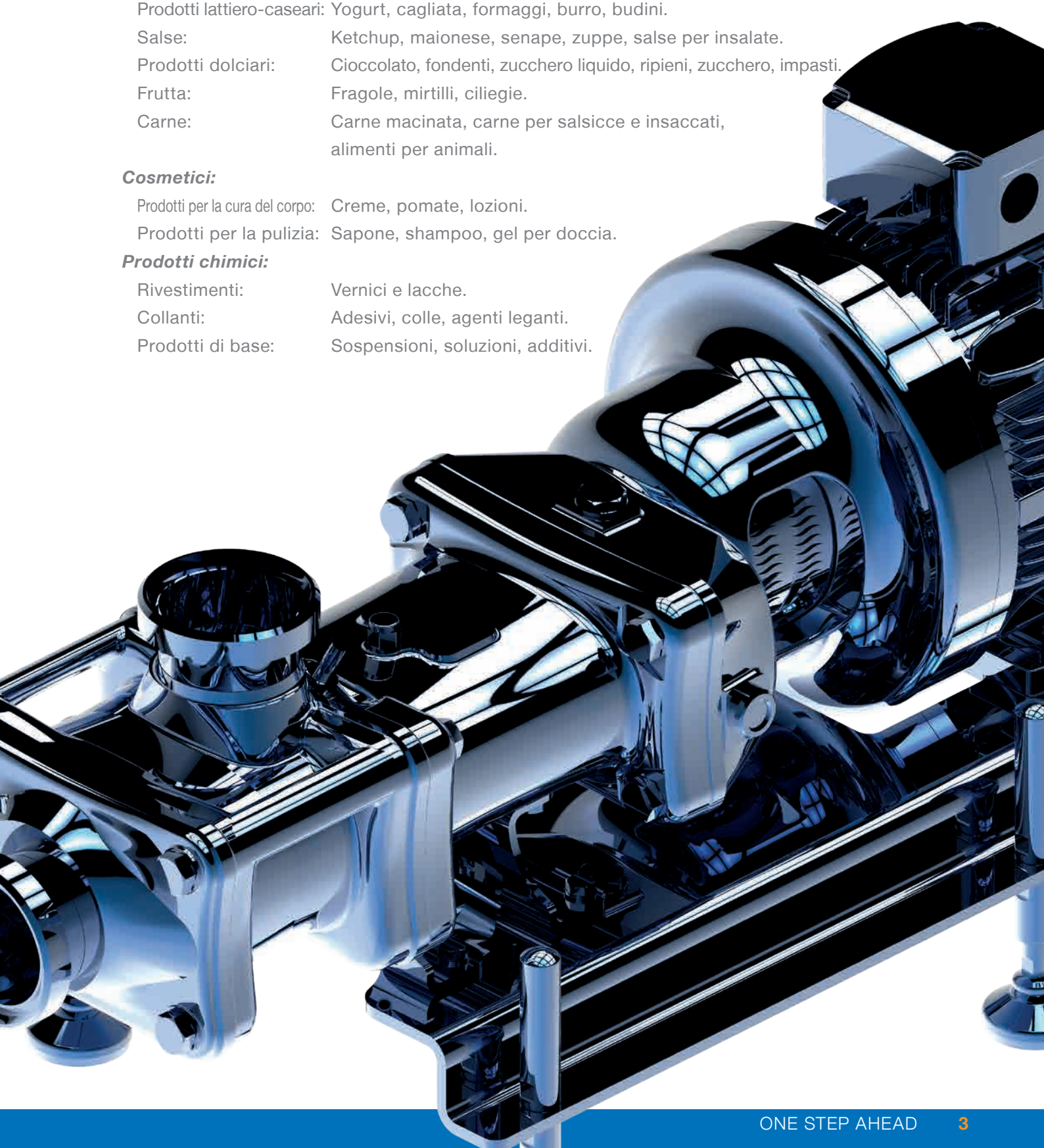

Innovativa facilità di utilizzo

Il sistema WANGEN fast-X-change®

La sostituzione delle viti ha sempre comportato molto lavoro con le soluzioni industriali convenzionali, nonché molto dispendio di tempo e costi relativamente alti perché le viti dovevano essere risincronizzate. Tutto ciò appartiene ora al passato, grazie alla tecnologia fast-X-change® sviluppata da WANGEN Pumpen.

80% di tempo risparmiato rispetto alle tecnologie convenzionali

Grande riduzione delle ore di lavoro e dei fermi dell'impianto con conseguente ingente riduzione dei costi di manutenzione e riparazione.

Sostituzione estremamente semplice delle viti

La sostituzione delle viti senza risincronizzazione degli alberi è possibile grazie alla tecnologia fast-X-change® sviluppata da WANGEN PUMPEN.

La risincronizzazione delle viti era possibile solo grazie al lavoro di personale qualificato. Il sistema X-change®, al contrario, permette all'utilizzatore di sostituire semplicemente le viti.

Prevenzione degli errori

Si evita di commettere errori nel momento in cui la risincronizzazione non è più necessaria. La pompa a doppia vite risulta pertanto più affidabile. Inoltre, non è più necessario scaricare l'olio del riduttore quando si sostituiscono le viti.

Facile cambio di prodotti pompabili

Cambia il prodotto pompabile, cambiano le viti. Facile, in quanto le viti possono essere sostituite velocemente e semplicemente.

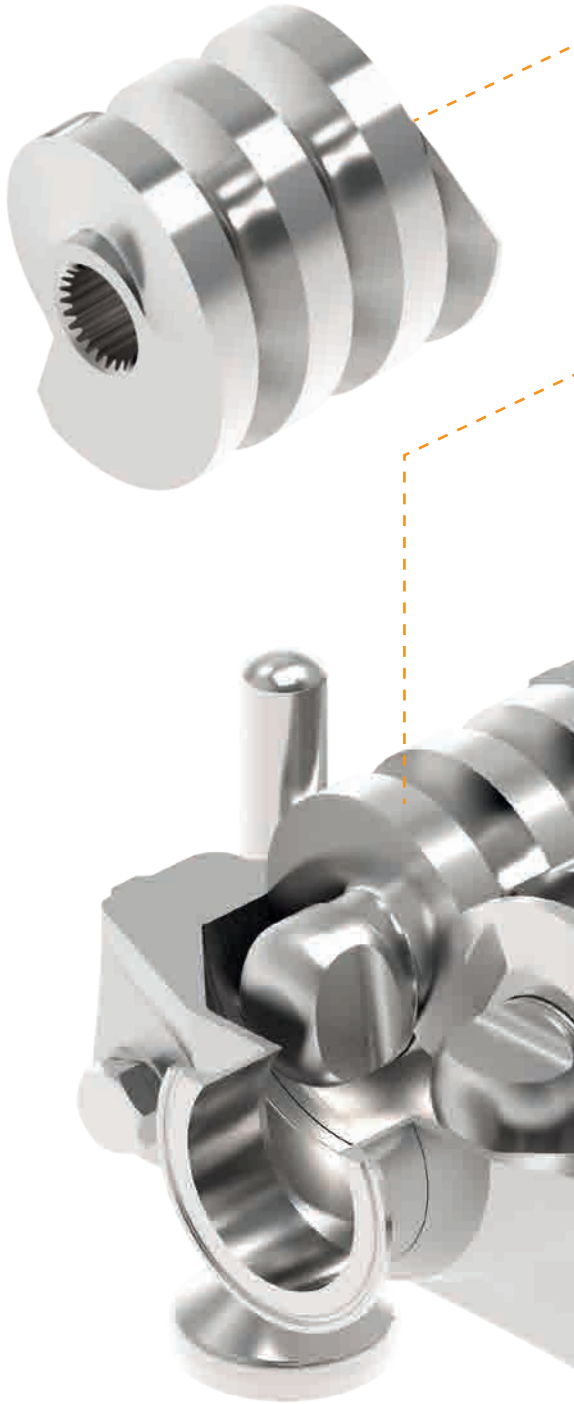

WANGEN PUMPEN

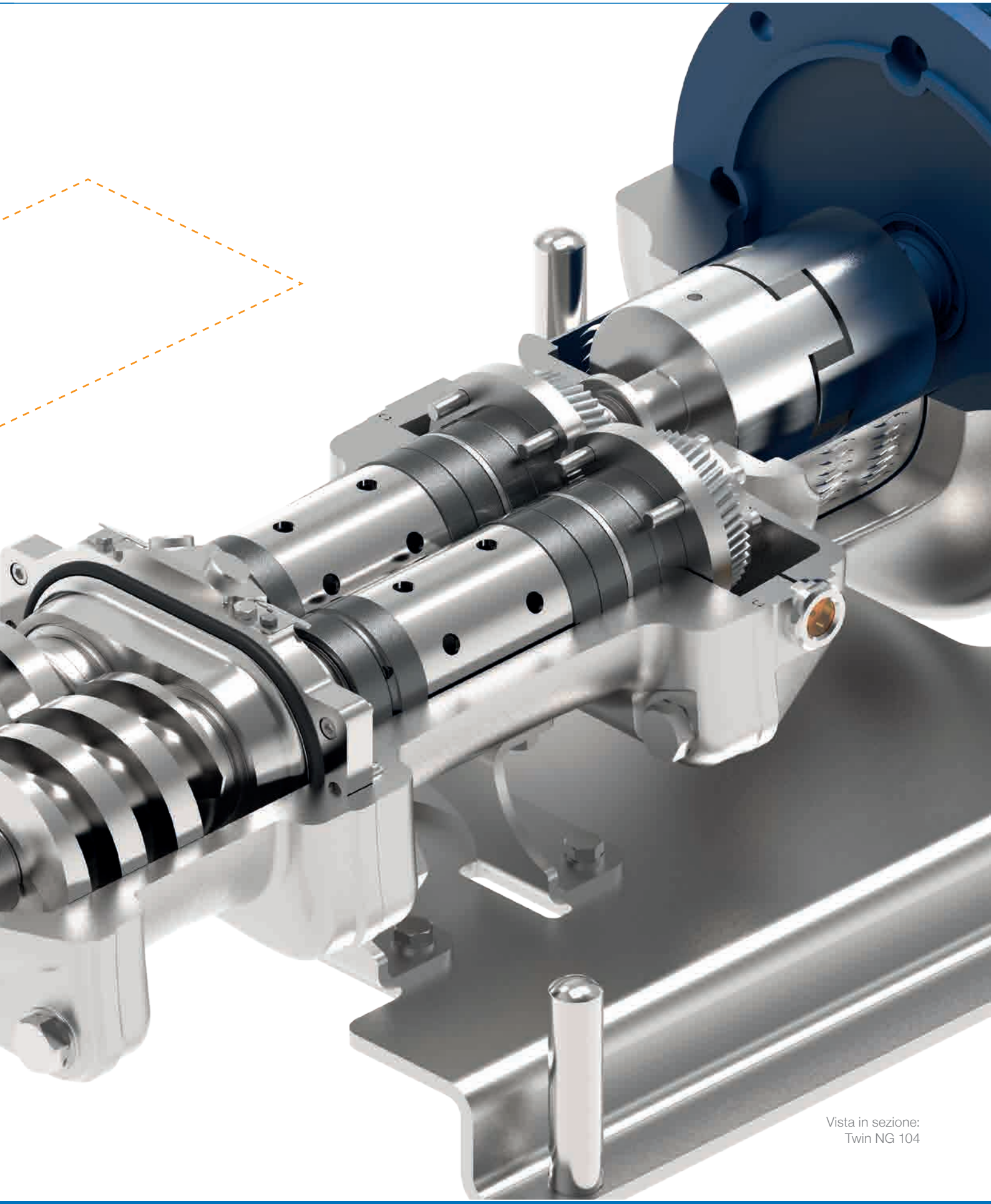

Vista in sezione:
Twin NG 104

Sostituzione molto rapida delle tenute

Non potrebbe essere più semplice: si toglie la vecchia tenuta e si installa la nuova. Anche in questo caso si noterà il nuovo design della pompa WANGEN Twin. Le parti di ricambio WANGEN (optional) permettono il ripristino delle funzionalità della tenuta.

Massima facilità di utilizzo

L'obiettivo principale del design della Twin NG è sicuramente la facilità di utilizzo, secondo il nostro slogan "one step ahead", ovvero "un passo avanti". E' implicito affermare che la Twin NG sia conforme agli alti standard qualitativi di WANGEN PUMPEN.

Risultato: grazie al nuovo design dei 14 singoli componenti che prima dovevano essere sostituiti ne rimangono solo 2. La tenuta meccanica (semplice o doppia) è disponibile completamente assemblata come cartuccia e viene facilmente sostituita. Non si perde più tempo ad assemblare i singoli pezzi di ricambio.

In questo modo si evitano gli errori di installazione e la pompa si può utilizzare poco dopo l'intervento di manutenzione.

E' possibile smontare anche solo un lato

La tenuta meccanica a cartuccia può essere rimossa dal lato della vite nelle pompe WANGEN Twin NG. Solo i componenti in quella direzione necessitano di essere rimossi.

Anche in questo caso si risparmia molto tempo e un ulteriore vantaggio è che la tenuta può essere sostituita agevolmente anche in uno spazio molto compatto.

Tenuta meccanica singola a cartuccia di una Twin NG 104

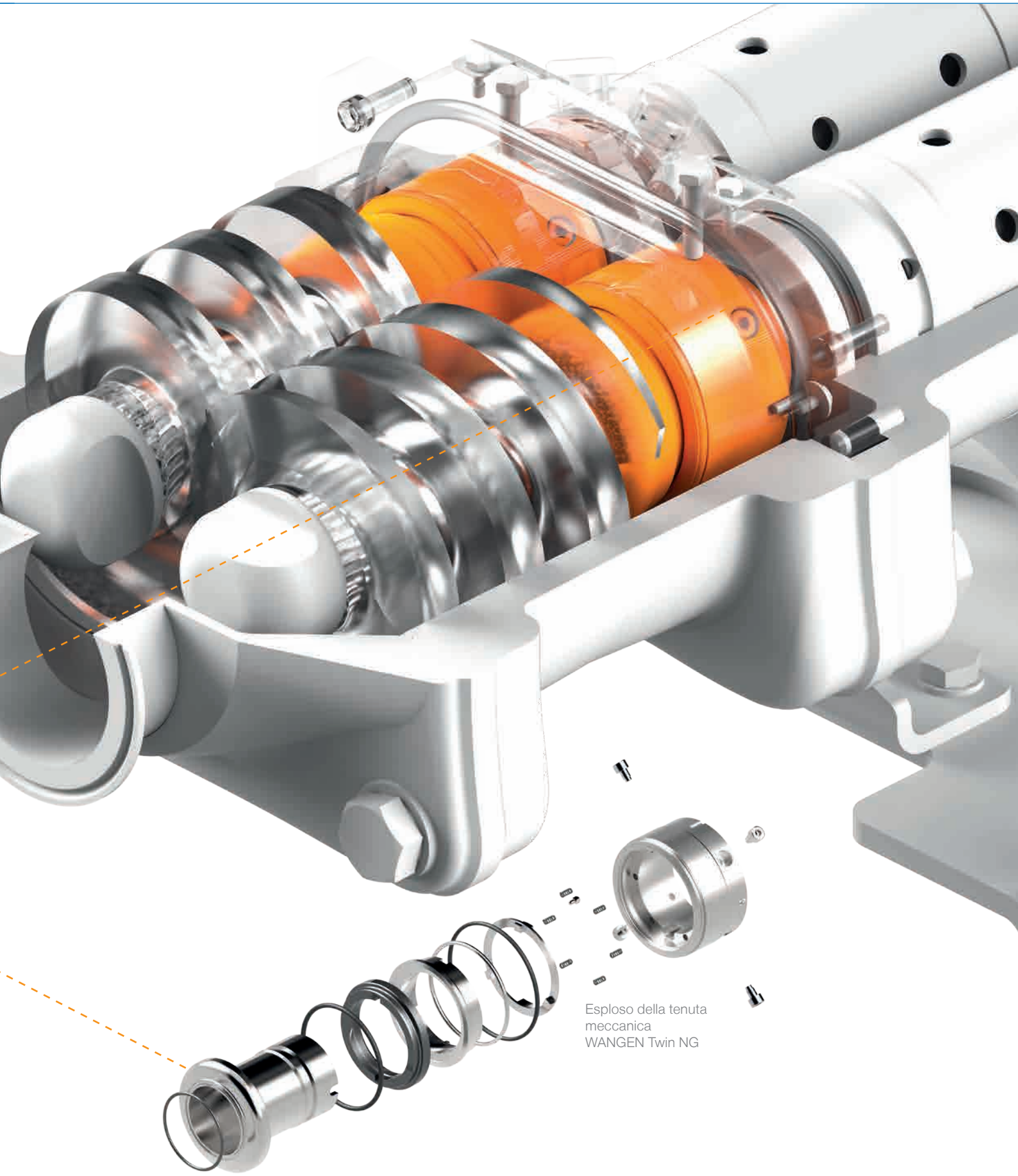

Esploso della tenuta
meccanica
WANGEN Twin NG

Vantaggi

Due pompe in una

Come avviene quando si hanno dei gemelli, anche per WANGEN Twin NG la soddisfazione è doppia: si può utilizzare sia come pompa, sia per effettuare la pulizia CIP. In questo modo si risparmiano i costi di un'altra pompa centrifuga separata, della messa in funzione di una condotta di derivazione, e delle valvole utilizzate come strumenti di misurazione e di regolazione.

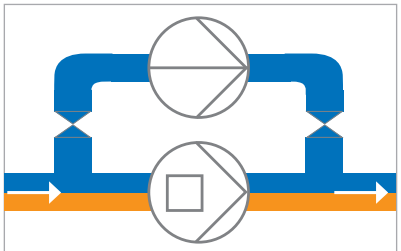

Pompaggio con pompa volumetrica e pulizia CIP con pompa centrifuga

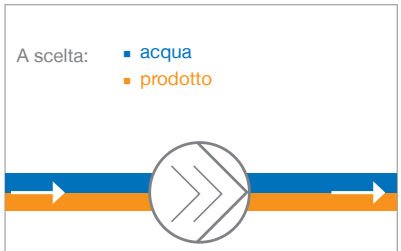

Pompaggio e pulizia CIP con la pompa WANGEN Twin NG

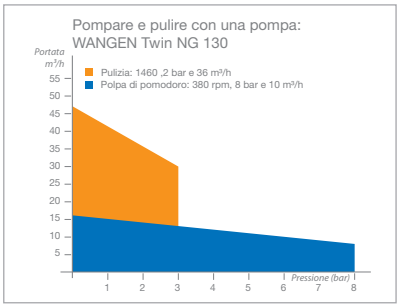

Con la pompa WANGEN Twin NG potete utilizzare l'acqua o il detergente dopo il pompaggio e pulire la pompa facendola funzionare a velocità molto elevata. Il fatto che non ci sia un'altra pompa per effettuare il CIP permette di ridurre i costi di gestione e risolve inoltre problemi legati agli spazi ristretti negli impianti di produzione.

Tutti i componenti della linea produttiva sono coinvolti nella pulizia CIP. Si garantisce così un risultato eccellente.

I punti di forza in materia di soluzioni sanitarie

Valori record in materia di soluzioni sanitarie

Nella pulizia CIP e SIP la pompa WANGEN Twin NG raggiunge altissimi livelli. Ciò dipende da alcune caratteristiche, uniche nella loro combinazione nella WANGEN Twin:

- Range molto ampio di velocità di giri che permette il pompaggio di fluidi o prodotti per la pulizia.
- Gli alti giri nella modalità pulizia consentono un risultato impeccabile.
- Linee, equipaggiamenti e accessori possono essere scaricati dal prodotto fino a picchi di pressione pari a 30 bar.
- Pumpenfabrik WANGEN GmbH è autorizzata a usare l'etichetta 3-A per la WANGEN Twin NG 70 3-A. 104 3-A, 130 3-A.

Altri vantaggi

- Possibilità di installare la pompa indipendentemente dalla sua posizione.
- Compatibile al 100% con la precedente versione di pompe WANGEN Twin.
- Supporto cuscinetti in ghisa (zincato e rivestito con prodotti di alta qualità).
- Pompa disponibile con o senza flangia direttamente attaccata al motore.
- Scelta libera tra diverse tipologie di motori.
- Maniglie poste sul corpo pompa per facilitare la movimentazione

*) vale per le pompe WANGEN Twin NG 70 3-A, 104 3-A, 130 3-A

Caratteristiche

Alte performance di aspirazione

Il pompaggio assiale e la lenta accelerazione del prodotto nella pompa consentono un'eccellente performance di aspirazione (valori NPSHR < 2 m).

- Svuotamento dei serbatoi
- Con ridotto battente di ingresso alla pompa
- Per il pompaggio di prodotti viscosi o leggermente in ebollizione

Direzione di pompaggio reversibile

Pompaggio in entrambe le direzioni invertendo la direzione della rotazione.

- Per pompare e svuotare le tubazioni
- Utilizzo come pompa di carico e di scarico

Ampio range di viscosità

E' possibile pompare prodotti di viscosità fino a 1,000,000 mPas grazie al pompaggio assiale e al minimo effetto di taglio sul prodotto. Le prestazioni di pompaggio sono buone grazie agli alti giri possibili anche con basse viscosità di 0,5 mPa s.

- Pompaggio di prodotti ad alta e bassa viscosità
- Possibilità di pompare diversi prodotti con un'unica pompa

E' possibile il 60% di proporzione di gas

Grazie all'alto numero di giri è possibile il pompaggio di prodotti comprimibili.

- Per il pompaggio e lo svuotamento della linea di produzione
- Utilizzo come pompa di carico e scarico

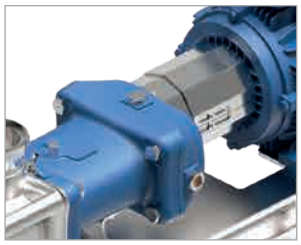

La Twin NG 104 con protezione del corpo cuscinetti standard e con piedini regolabili in altezza

La Twin NG con mantello per il riscaldamento/raffreddamento

A basse pulsazioni

Il pompaggio assiale e la bassa accelerazione assicurano basse pulsazioni. Ogni pulsazione prodotta viene eliminata dalle alte velocità.

- L'aspetto visivo e strutturale viene mantenuto e preservato.
- Si assicura un pompaggio delicato anche per i prodotti più sensibili
- Si può estendere la linea di pompaggio connettendo in serie più pompe
- Per applicazioni con una elevata precisione di dosaggio

Non c'è rischio che la pompa marci a secco

La mancanza di contatto tra le viti e la tenuta meccanica garantiscono che non ci siano rischi di marcia a secco.

- Non c'è pericolo che vi siano malfunzionamenti anche se presenti alte concentrazioni di gas nelle tubazioni

Parti di ricambio

Con i ricambi originali WANGEN PUMPEN garantiamo il ripristino del completo funzionamento delle nostre pompe. Grazie alla nostra decennale competenza offriamo un servizio di alta qualità e la lunga durata della vostra pompa.

Caratteristiche della WANGEN Twin NG

WANGEN PUMPEN

Modello	Passaggio libero massimo (mm)	Portata massima (m^3/h) con viscosità di 1 mPa·s	Picco massimo della pressione (bar)
Twin NG 70	20	25 (a 4000 rpm)	30
Twin NG 104	25	60 (a 3600 rpm)	30
Twin NG 130	30	100 (a 3000 rpm)	25
Nuovo Twin NG 180	40	200 (a 2600 rpm)	20

Twin NG 70

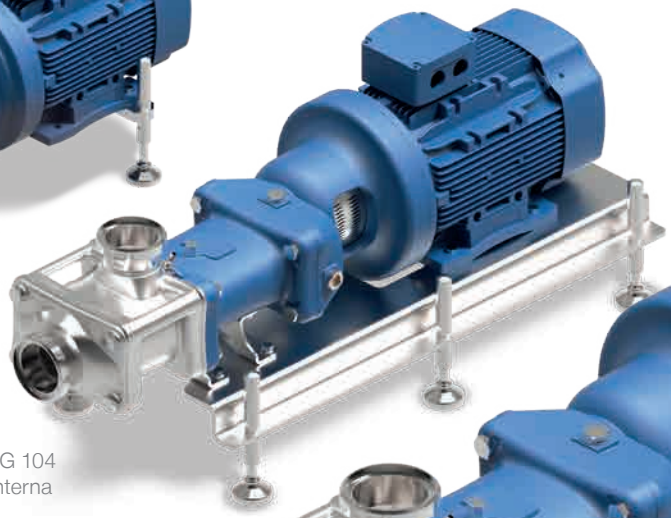

Twin NG 104
con lanterna

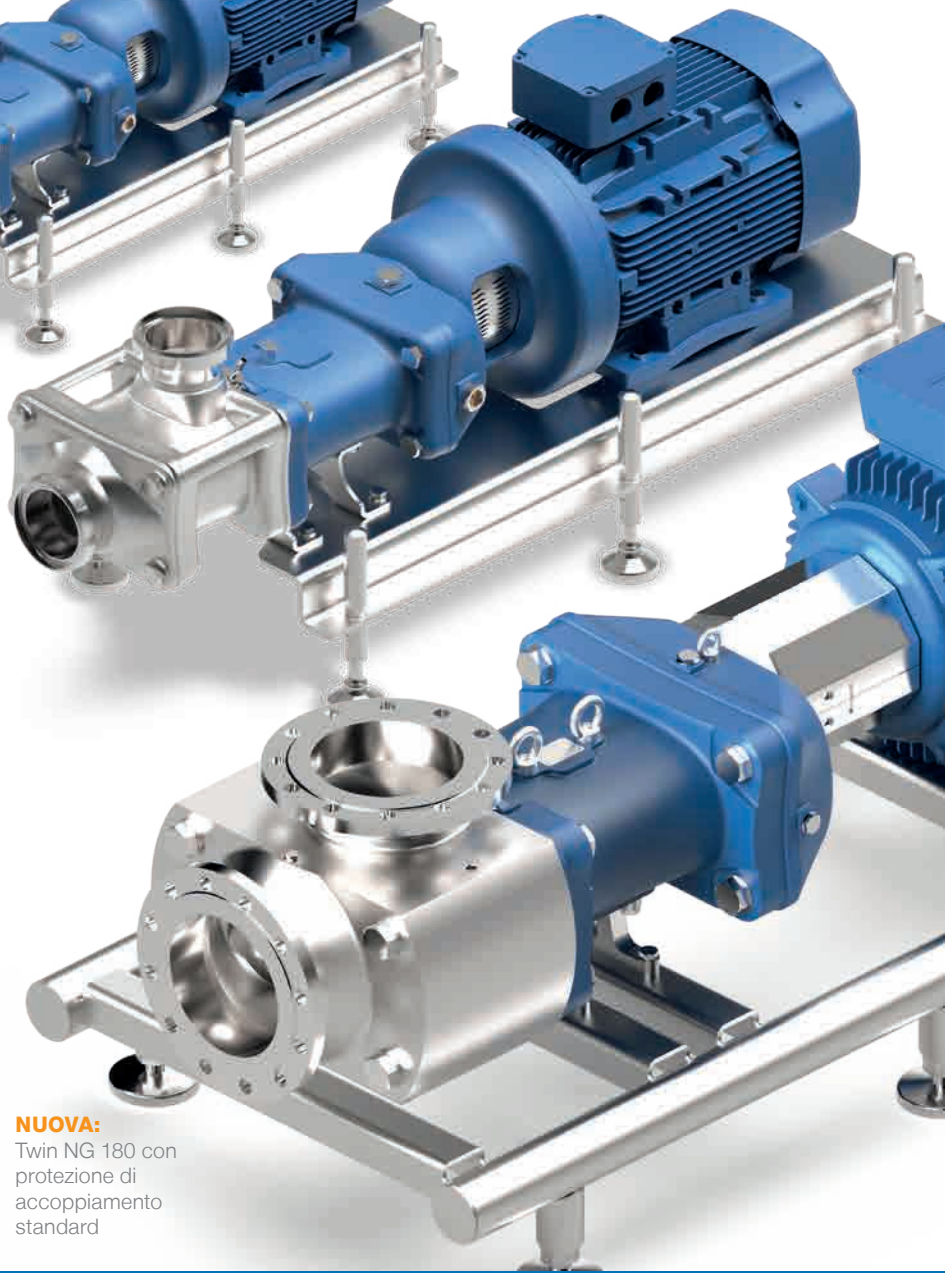

Twin NG 130
con laterna

Twin NG 70 con
copertura in acciaio
inossidabile

Twin NG 70, mobile

NUOVA:
Twin NG 180 con
protezione di
accoppiamento
standard

WANGEN PUMPEN

ONE STEP AHEAD

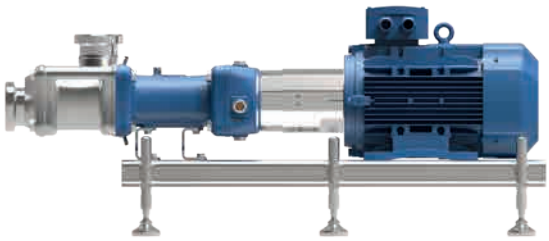

WANGEN Twin NG 104
con basamento in acciaio inox

Nr. ED602

05.2018

Caratteristiche tecniche della Twin NG:

Pressione massima:	200 m³/h
Viscosità:	fino a 1 000 000 mPa·s
Temperatura massima:	+130 °C

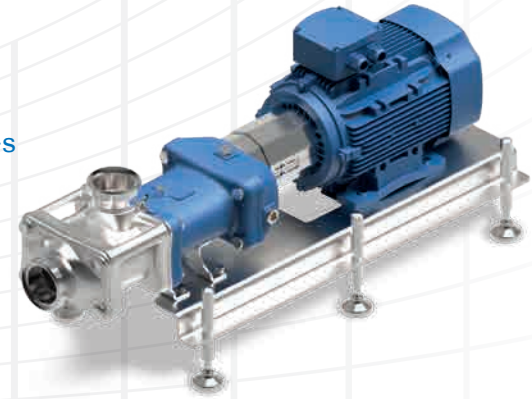

Qualità certificata

WANGEN PUMPEN Quality management è certificata ISO 9001.

Sostenibilità certificata

WANGEN PUMPEN environmental management è certificata ISO 14001.

Rappresentanza in Italia:

FLUITECH IMPIANTI INDUSTRIALI

Fluitech s.r.l.
Sede Legale:
Via delle Arnasche, 29
20023 Cerro Maggiore (MI)

tel / fax +39 0331 549930
mail sales@fluitech.com
web www.fluitech.com

Video del prodotto

Pumpenfabrik Wangen GmbH
Simoniusstrasse 17
88239 Wangen im Allgäu
Germany
www.wangen.com

© 2018 Pumpenfabrik Wangen GmbH. Le descrizioni e le informazioni tecniche riportate nella presente pubblicazione sono a puro titolo informativo e possono essere soggette a modifiche senza preavviso.