FLUITECH
IMPIANTI INDUSTRIALI

Wangen
PUMPEN

Pompe verticali sommergibili

KL-T / KB-T

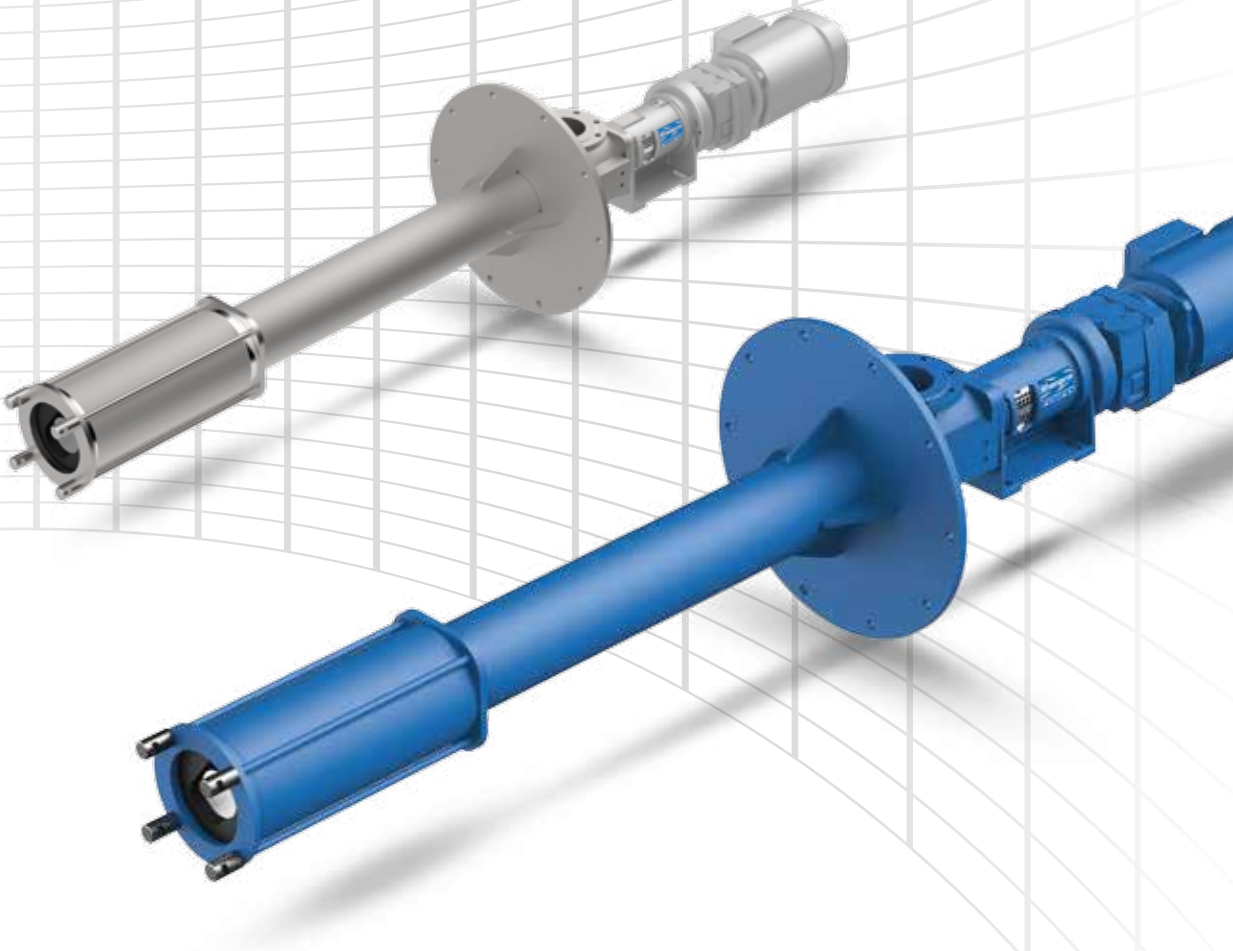

Per il pompaggio di fluidi da vasche interrate e pozzi

Pompe verticali sommergibili

KL-T, KB-T

Le Pompe WANGEN verticali sommergibili KL-T/KB-T sono particolarmente adatte per il pompaggio di liquidi da fosse e vasche interrate. I fluidi pompati, siano essi liquidi, abrasivi, collosi, con solidi in sospensione oppure viscosi, vengono trasferiti dolcemente senza distruggere la loro struttura o comprometterne la qualità.

Grazie alla forma verticale, le Pompe WANGEN KL-T/KB-T necessitano di un ridotto ingombro.
I giunti di collegamento di diametro omogeneo permettono un flusso a velocità costante e incrementano l'insensibilità per i corpi estranei.
Il trasferimento continuo dei fluidi avviene indifferentemente da pressione e viscosità.

Le pompe possono essere configurate secondo le vostre necessità. Anche la lunghezza è variabile e adattabile alle vostre esigenze.

Caratteristiche tecniche:
Portata massima 560 m³/h
Temperatura massima +130 °C
Pressione differenziale massima 12 bar
Viscosità fino a 1.000.000 mPa·s

Applicazioni

Prodotti pompabili

Con la versione igienica o standard delle pompe verticali sommergibili KL-T vengono tipicamente trasferiti, tra i tanti, i seguenti fluidi:

- Succhi di frutta
- Miele e confetture
- Prodotti caseari come latte e yogurt
- Alimenti come salsa chili, pasta di olive, concentrato di pomodoro, albume, cioccolato o pasta per biscotti.
- Zuppe, olio di soia, senape, ketchup, maionese
- Substrati di biogas da vasche
- Pigmenti e vernici
- Carbonato di calcio, idrossido di cromo e acqua ossigenata
- Pasta di carta
- Glicerina, vaselina, e sapone
- Fanghi da impianti di depurazione, da raffineria, di flottazione
- Fanghi inorganici
- Liquami da allevamenti bovini e avicoli
- Olii minerali ed esausti

Vantaggi

Ridotti costi per tutto il ciclo di vita

Nell'approvvigionamento di una pompa occorre considerare, accanto ai costi di acquisto, anche i costi di esercizio. I costi di manutenzione, di interruzione della produzione, di energia, costituiscono nell'intero ciclo di vita una parte considerevole dei costi totali.

A questo punto appare evidente il vantaggio della nostra filosofia: al fine di mantenere i costi totali i più ridotti possibili durante il ciclo di vita, il nostro approccio è quello di ridurre al minimo la frequenza delle manutenzioni. Otteniamo questo tramite la robustezza della nostra costruzione, una elevatissima qualità delle parti di usura e in generale un dimensionamento che genera bassissima usura delle parti delle nostre pompe.

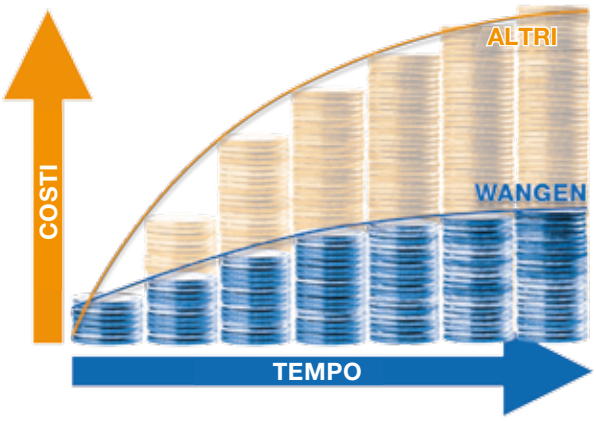

Questo in quanto con ogni guasto evitato, non si risparmiano solo i ricambi ma anche i lavori di manutenzione. In tal modo ne guadagnano sia il portafoglio che i nervi.

Semplice manutenzione

Le Pompe WANGEN, in generale, sono costruite in modo particolarmente idoneo all'applicazione e sono di facile manutenzione.
Anche la sostituzione di un rotore o di una tenuta meccanica è semplice, grazie alla facile accessibilità del perno di collegamento e alla costruzione a cartuccia.
Questo vi permette di eseguire i lavori di manutenzione autonomamente.

Informazioni tecniche

Optional e accessori

Nel nostro assortimento produttivo si trova un'ampia scelta di accessori per ampliare o adattare la pompa alle vostre necessità individuali.
In tal modo si possono trovare soluzioni anche per particolari esigenze. Anche in questo caso, siamo a disposizione per consigliare al meglio il cliente.

- Omogeneizzatori per la miscelazione
- Fugator per respingere i corpi estranei
- Flange di fissaggio
- Staffe di supporto
- Fissaggi su tre punti
- e molto di più...

KL-T in esercizio
con piedistallo a tre staffe

Omogeneizzatore

Parti di ricambio

Con parti di ricambio originali WANGEN garantiamo il ripristino completo delle prestazioni della pompa.
Con la nostra pluridecennale esperienza costruttiva ottenete pezzi di primaria qualità e assicurate una lunga vita alla vostra pompa.

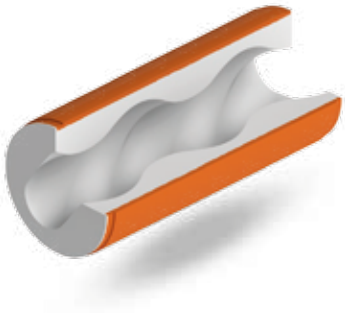

Informazioni tecniche

Esecuzioni e materiali

Per garantire una elevata sicurezza di esercizio, nelle Pompe WANGEN vengono impiegati materiali specifici e ottimali per l'impiego cui sono destinate.
La nostra lunghissima esperienza nel trasferimento dei più svariati prodotti assicura un dimensionamento basato sui più moderni requisiti.

- Corpo, bocchello di mandata e aspirazione: ghisa, acciaio 1.0038, acciaio inox 1.4301 (AISI 304), 1.4571 (AISI 316Ti)
- Giunti: giunti cardanici in acciaio al carbonio o inox, opzionale con manicotto
- Tenute d'albero: tenuta meccanica ad anelli conici, a baderna, anelli di tenuta, tenute meccaniche semplici o doppie.
- Rotori: acciaio temprato, inox 1.4301 (AISI304), 1.4571 (AISI316Ti) entrambi con l'opzione con riporto di cromo o carburo di cromo
- Statori: diversi elastomeri quali NBR, FPM, Silicone, EPDM, esecuzione stabile alla pressione even wall, POM
- Rotori e statori fino a 8 stadi di pressione e geometrie diverse S, L e H sono disponibili
- Azionamenti: motoriduttori, motori idraulici

Prestazioni delle pompe KB-T

Le pompe della serie KB-T (non in figura) sono in esecuzione monoblocco, sufficiente per fluidi pompabili con basse sollecitazioni sulla pompa.
L'azionamento viene flangiato direttamente sull'involucro della pompa.
Questo rende la pompa compatta ed economica.
L'esecuzione monoblocco è ideale per normali sollecitazioni della pompa e per piccole portate.

Taglia	Luce di passaggio massima (mm)	Portata (m^3/h) a 350 rpm	Pressione differenziale massima (bar)
20	24	4,6	12

Informazioni tecniche

Prestazioni delle pompe KL-T

La serie KL-T è costituita da un robusto supporto centrale con cuscinetti con flangiatura diretta e auto centratura dell'azionamento. Con ciò abbiamo una grande riserva di sollecitazioni a disposizione anche per fluidi difficili. Lo statore, per facilitare l'ottimale riempimento, è munito di un invito conico. I sistemi di tenuta impiegati assicurano alle Pompe WANGEN elevata affidabilità di esercizio.

Taglia	Luce di passaggio massima (mm)	Portata (m^3/h) a 350 rpm	Pressione differenziale massima (bar)
30	51	31,5	12
50	95	105	12
65	112	259	12
80	121	525	12
100	150	560	12

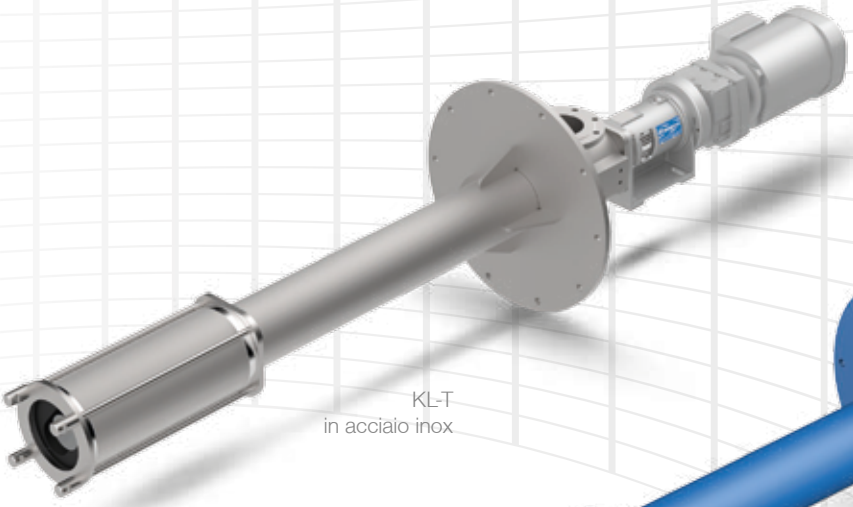

KL-T
in acciaio inox

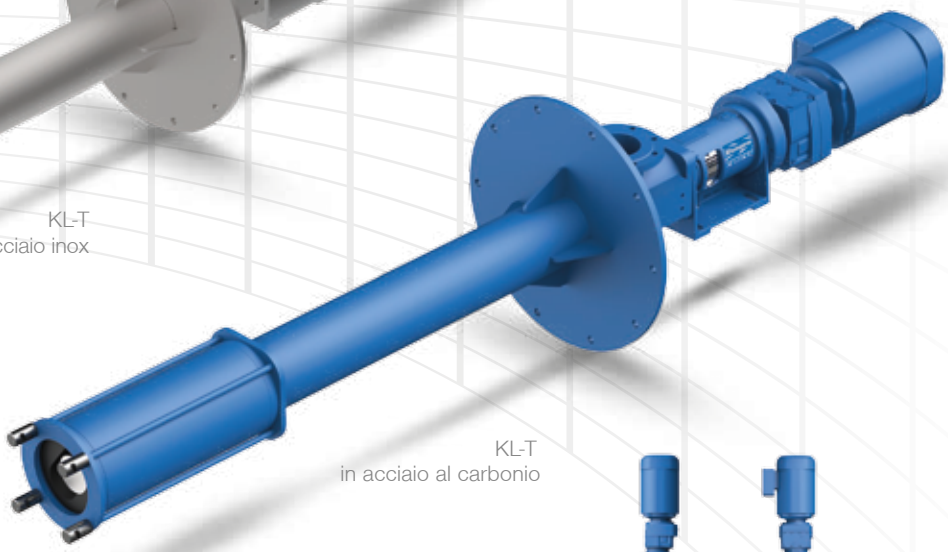

KL-T
in acciaio al carbonio

Qualità certificata

WANGEN PUMPEN Quality management è certificata ISO 9001:2008.

Sostenibilità certificata

WANGEN PUMPEN environmental management è certificata ISO 14001:2004.

Rappresentanza in Italia:

Fluitech s.r.l.
Sede Legale:
Via delle Arnasche, 29
20023 Cerro Maggiore (MI)

tel +39 0331 549930
fax +39 0331 422005
mail sales@fluitech.com
web www.fluitech.com

Pumpenfabrik Wangen GmbH
Simoniusstrasse 17
88239 Wangen im Allgäu
Germany
www.wangen.com

© 2015 Pumpenfabrik Wangen GmbH. Irrtum und technische Änderungen vorbehalten.

03.2015 Nr. ED609